日付	担当者	変更	備考
		無　有	
		無　有	
		無　有	
		無　有	
		無　有	

承認	印
日付	

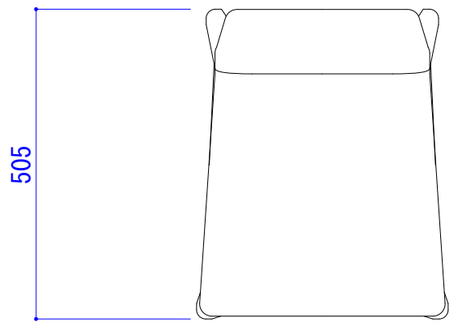

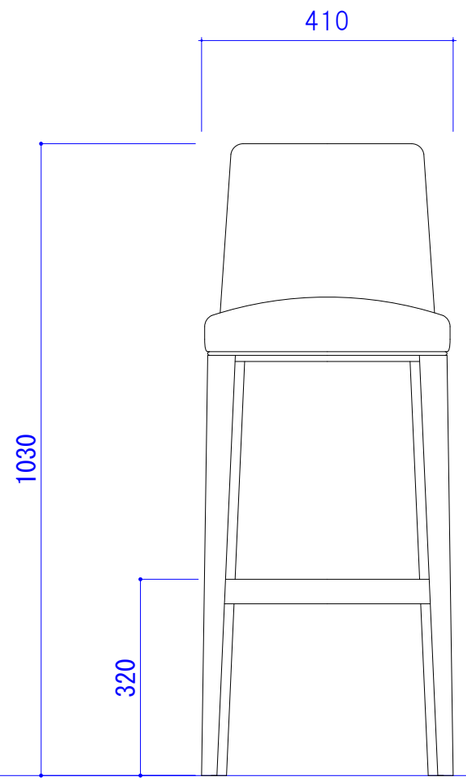

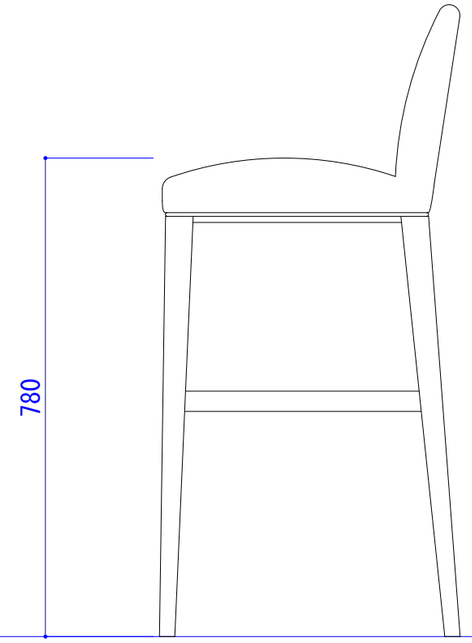

KINOSHITA
https://www.kk-kinoshita.co.jp/
2-3-8, 8F HOMMACHI CHUO-KU OSAKA 541-0053 JAPAN

PROJECT	TITLE	SCALE	No.
ABORD	W007S	1:10	01/01
		DATE	DRAWN BY