日付	担当者	変更	備考
		無　有	
		無　有	
		無　有	
		無　有	
		無　有	

承認	印
日付	

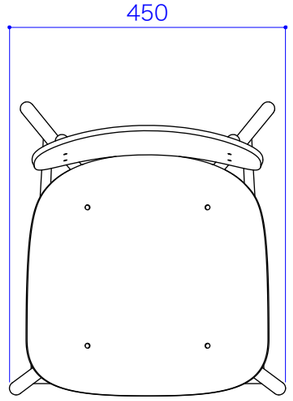

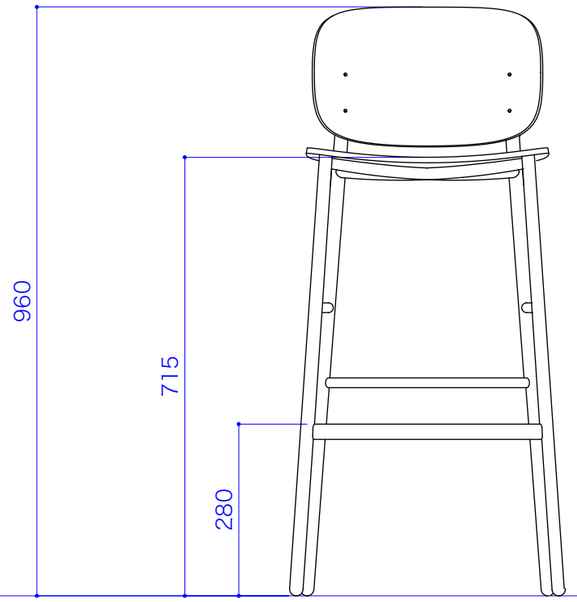

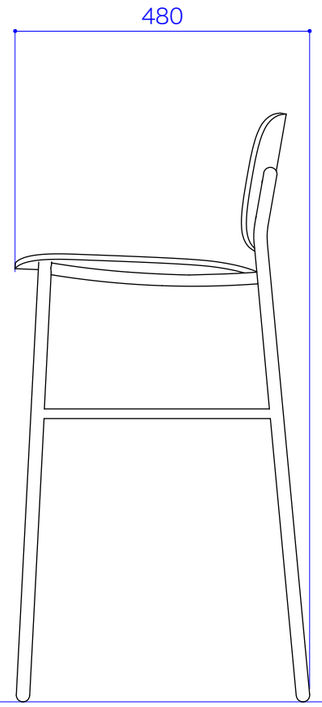

KINOSHITA
4-9-22 NIPPONBASHI NANIWA-KU
OSAKA 556-0005 JAPAN
TEL 06(6644)5541 FAX06(6644)5544
http://www.kk-kinoshita.co.jp/

PROJECT	TITLE	SCALE	No.
ABORD	S004S	1:1	01/01
		DATE	DRAWN BY